Vzdolžni pogled:

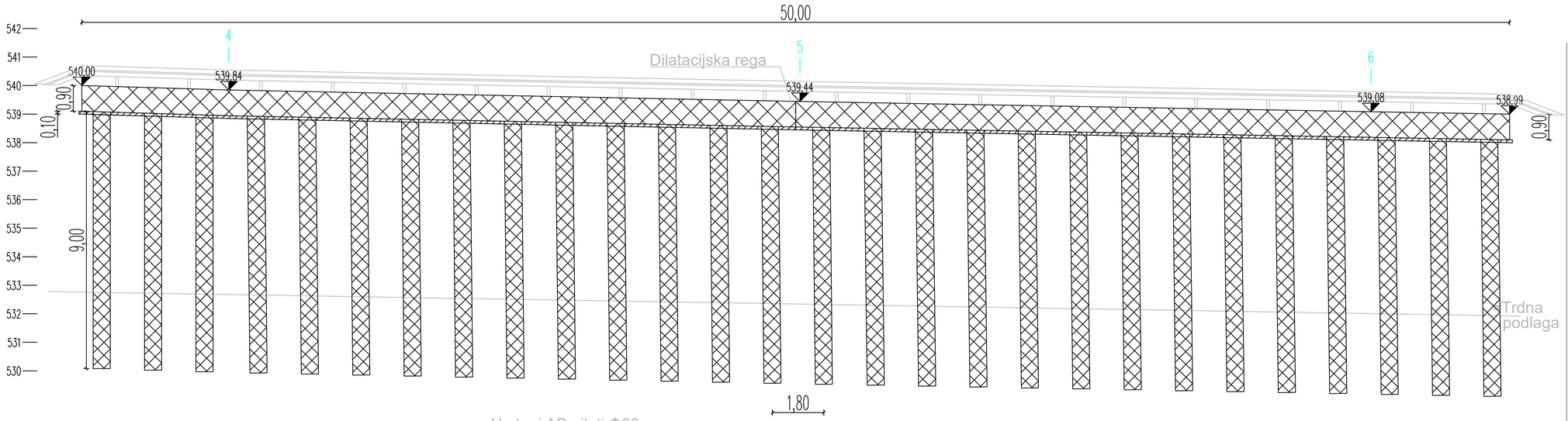

Uvrtani AB piloti Φ60 cm
- dolžina: 9.0 m
- vzdolžni rastri: 1.8 m
- število: 28

Prečni prerez:
M 1:50

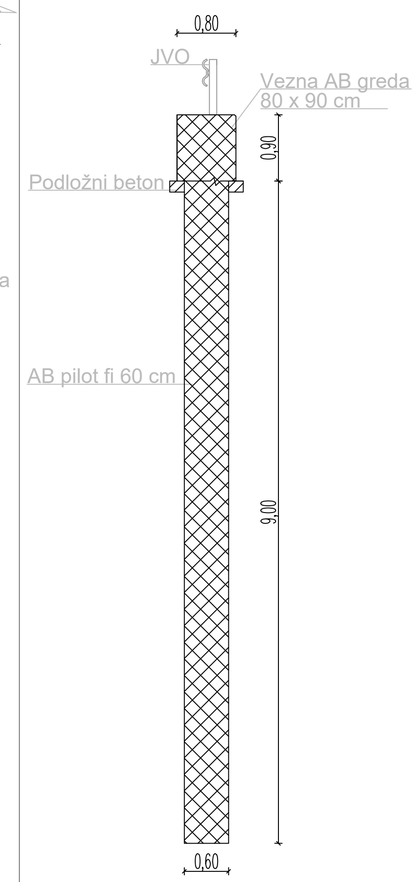

Tloris:

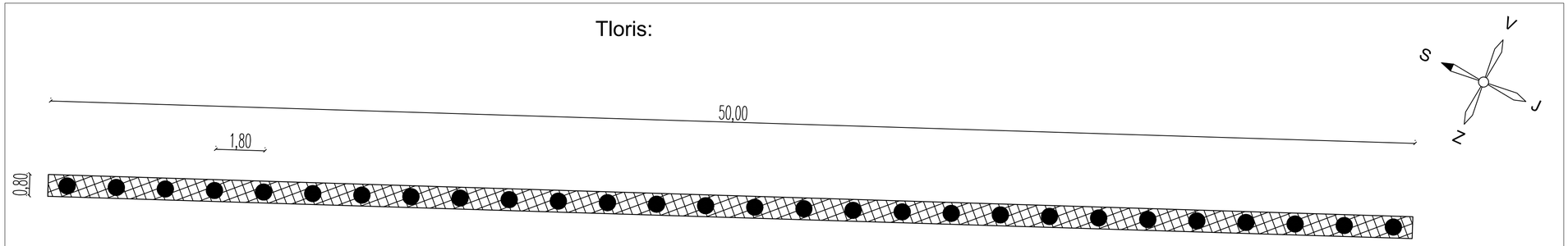

Dilatacijska rega - tloris; M 1:10

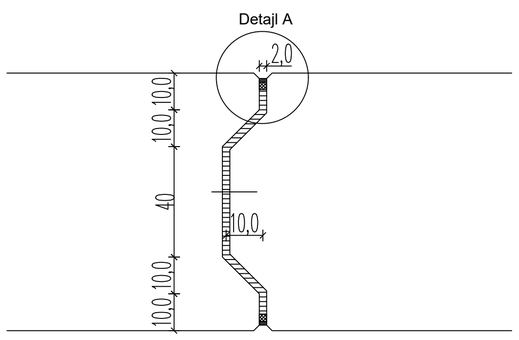

Detajl A; M 1:2.5

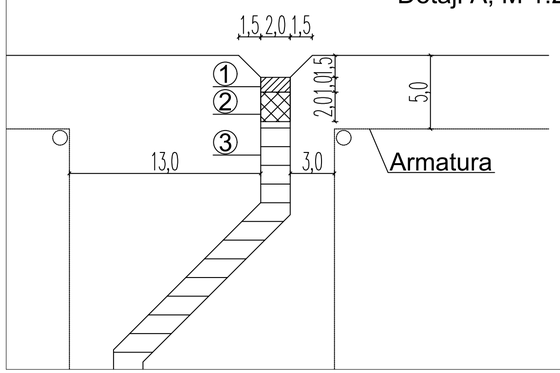

① Trajno elastična masa za stike

② Trajno elastični zapolnitveni material

③ Trda penasta plošča

BLAN d.o.o.	NAZIV	IME IN PRIIMEK	IDENT.ŠT. IZS	PODPIS
Storitve v gradbeništvu in rudarstvu Špeglova ulica 47 3320 Velenje	OVP:	Andrej Blažič	RG 0119	
	OP:	Andrej Blažič	RG 0119	
	obdelal:	Armin Lambizer		

objekt:	Sanacija plazu "Movže" / G1-4/1259 Slovenj Gradec - Gornji Dolič v km 12,180			Št.proj.:	
				Št.načrta:	IN- 217/2018
				Šifra CC:	
faza:	Izvedbeni načrt-po recenziji	merilo:	1:100	datum:	marec 2021
opis risbe:	Detajli podpornih ukrepov	del risbe:			

št. odseka:	arhivska št.:	faza/objekt:	šifra risbe:
1259		007.2162	G.251
št. risbe:	G.5	avtor risbe:	BLAN d.o.o.
		ident.št.risbe:	